АНТ

КРАНО МАНИПУЛЯТОРНЫЕ УСТАНОВКИ

УЗПМ АНТ
УРАЛЬСКИЙ ЗАВОД ПОДЪЕМНЫХ МЕХАНИЗМОВ

8 800 511 47 67 | KMU-ANT.RU

Сведения, содержащиеся в каталоге,
носят рекламно-информационный характер

4 О заводе
6 Технологии завода
8 Конструктивные особенности КМУ АНТ
9 Навесное оборудование УЗПМ
10 Шарнирно-сочлененные КМУ АНТ
23 Тросовые КМУ АНТ
32 Гидроманипуляторы АНТ для леса и лома

УРАЛЬСКИЙ ЗАВОД ПОДЪЕМНЫХ МЕХАНИЗМОВ АНТ

ОТВЕТСТВЕННОСТЬ
БЫТЬ ЛИДЕРОМ

О ЗАВОДЕ

ООО «Уральский завод подъемных механизмов АНТ» является крупнейшим российским производителем краноманипуляторных установок (КМУ) серии «АНТ» различной грузоподъемности.

За прошедшие годы завод создал и запустил в серию обширный модельный ряд грузоподъемного оборудования, способного безотказно работать на местах добычи нефти и газа, строительных площадках и даже в самых суровых условиях окружающей среды с температурным режимом до –40 °С.

БОЛЕЕ **10** ЛЕТ УСПЕХА

10 000 м²
общая производственная площадь

поддерживаем в наличии
более 5 000
запасных частей

1000+
единиц КМУ производится ежегодно

30+
сервисных центров по всей России

10 ЛЕТ

Срок службы КМУ АНТ при 1,5-сменной работе в паспортном режиме

от -40°С до +40°С

КМУ АНТ рассчитаны на эксплуатацию в районах с умеренным и холодным климатом

КМУ АНТ обладают высоким качеством и выгодной ценой благодаря налаженному производству с применением современных технологий и материалов.

Широкий ассортимент навесного оборудования позволяет существенно расширить функционал КМУ АНТ и обеспечить оптимальную производительность при максимальной безопасности в эксплуатации.

ТЕХНОЛОГИИ ЗАВОДА

На сегодняшний день «Уральский завод подъемных механизмов АНТ» представляет собой современное производственное предприятие, которое обладает уникальным парком станков. Все станки оснащены новейшими разработками и инновационными решениями, которые обеспечивают высокую точность и производительность процессов производства. Завод обладает широким спектром станков различных типов и моделей, что позволяет выполнять самые разнообразные операции в процессе производства. Это включает в себя станки для обработки металла, лазерные резаки, фрезерные станки, токарные станки и многие другие.

Во избежание проблем несоответствия металла заявленному сертификату УЗПМ АНТ проводит полноценный входной контроль, что включает сертификационный анализ, оценку прочности металлов, сплавов и сварных соединений. Для этого на заводе есть лаборатория с необходимым испытательным оборудованием.

Робототехнологический сварочный комплекс

Автоматизированный обрабатывающий центр

Установка закалки деталей токами высокой частоты

Установка
лазерной резки

Автоматический
трубогибочный станок

Металлообрабатывающий
комплекс

Автоматизированный
обрабатывающий центр

Горизонтально-фрезерный
обрабатывающий центр

Токарно-карусельный
станок

Зубофрезерный
станок

Окрасочно-
сушильный комплекс

Горизонтальный
обрабатывающий центр

Технология изготовления деталей для КМУ АНТ постоянно совершенствуется, УЗПМ АНТ стремится быть на передовом рубеже в разработке и использовании новых технологий. Это позволяет заводу удовлетворять потребности клиентов, предлагая высококачественные и инновационные КМУ.

КОНСТРУКТИВНЫЕ ОСОБЕННОСТИ КМУ АНТ

1. Устройство гидропривода исключает возможность самопроизвольного опускания груза при падении давления в гидросистеме, разрыве гибких трубопроводов, рукавов и повреждении их соединений.

2. Управление КМУ в зависимости от требований заказчика может осуществляться с сидения на колонне или с земли. Управление дублировано, так что оператор может находиться с удобной стороны автомобиля.

3. Все уплотнительные элементы изготовлены из маслостойкой и морозостойкой резины, обеспечивающей работу узла в интервале температур от -40 до +40 °С.

4. В качестве рабочей жидкости гидравлической системы используется масло ВМГЗ, что позволяет осуществлять эксплуатацию установки при температурах до -40°С

5. На колонне и первой стреле повышена жесткость засчет применения цельногнутых деталей из листового металла.

6. Болтовые соединения механизмов предохранены от самопроизвольного развинчивания.

7. У телескопической стрелы отрицательный изгиб – она сопротивляется силе тяжести поднимаемого груза, что способствует уменьшению провисания стрелы и уменьшению изгибающей нагрузки на гидроцилиндры телескопирования.

8. Крюк изготавливается из износостойкой стали методом объемной штамповки.

НАВЕСНОЕ ОБОРУДОВАНИЕ УЗПМ

ГРЕЙФЕР ДЛЯ СЫПУЧИХ ГРУЗОВ

Материал	Высокопрочные стали
Объем ковша	450 л
Масса (без ротатора)	340 кг
Усилие закрывания	17 кН
Рабочее давление	21 МПа

ГРЕЙФЕР ДЛЯ МЕТАЛЛОЛОМА

Материал	Высокопрочные стали
Объем захвата	0,25 м³
Макс. грузо-подъемность	2000 кг
Масса	390 кг
Тип привода механизмов	Гидравлический
Габариты при сомкнутых лепестках	ширина – 1050 мм длина – 850 мм
Габариты при разомкну-тых лепестках	ширина – 1620 мм длина – 720 мм

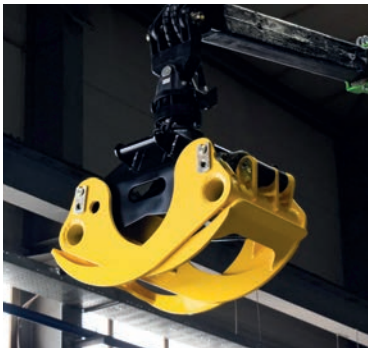

ЛЕСНОЙ ЗАХВАТ

Материал	Высокопрочные стали
Тип привода механизмов	Гидравлический
Площадь поперечного сечения	0,35 м²
Масса с раб. жидкостью в гидро-цилиндре	245 кг

ШАРНИРНО-СОЧЛЕНЕННЫЕ КМУ АНТ

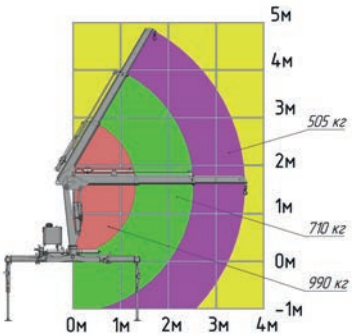

КРАН-МАНИПУЛЯТОР АНТ 1.8-2

990 кг
макс. грузоподъемность

1,8 тм
грузовой момент

3,57 м
вылет стрелы

Материал	Конструкционная сталь 09Г2С
Количество выдвижных секций	2 шт.
Грузоподъемность на макс. вылете стрелы	505 кг
Максимальная высота подъема	4,66 м
Максимальная глубина опускания	1,54 м
Угол поворота колонны	400°
Место управления	С земли
Тип выдвижных опор	Механические
Транспортное положение опор	Вверх
База выдвижных / невыдвижных опор	2700 / 1700 мм
Емкость гидробака (полная / max / min)	32 / 30 / 24
Производительность насоса	12 л/мин
Рабочее давление	20 МПа
Масса без гидронасоса, рабочей жидкости	430 кг
Монтажная база	610 мм
Габаритные размеры в транспортном положении	1850x494x1765 мм

ОПЦИИ

- Утепление гидравлической обвязки
- Гидростанция
- Гидронасос

УЗПМ АНТ УРАЛЬСКИЙ ЗАВОД ПОДЪЕМНЫХ МЕХАНИЗМОВ

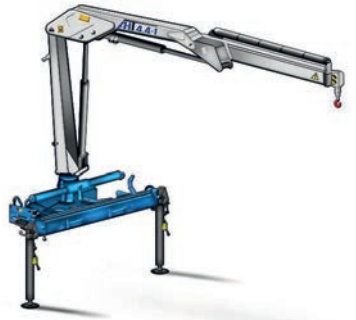

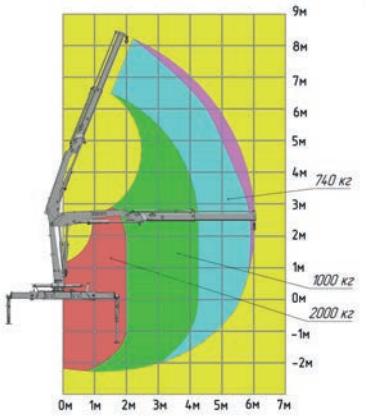

КРАН-МАНИПУЛЯТОР АНТ 4.4-1

2000 кг	4,4 тм	6 м
макс. грузоподъемность	грузовой момент	вылет стрелы

Материал	Конструкционная сталь 09Г2С
Количество выдвижных секций	1 шт.
Грузоподъемность на макс. вылете стрелы	740 кг
Максимальная высота подъема	7,95 м
Максимальная глубина опускания	2,5 м
Угол поворота колонны	410°
Место управления	С земли, ДУ
Тип выдвижных опор	Механические
Транспортное положение опор	Вверх
База выдвижных / невыдвижных опор	3400 / 2250 мм
Емкость гидробака (полная / max / min)	45 / 40 / 35 л
Производительность насоса	12л/мин
Рабочее давление	25 МПа
Масса без гидронасоса, рабочей жидкости	1100 кг
Монтажная база	980 мм
Габаритные размеры в транспортном положении	2420x765x2430 мм

ОПЦИИ

- Дистанционное управление
- Утепление гидравлической обвязки
- Дополнительная гидролиния
- Гидростанция 380В
- Гидронасос
- Пассажирская одноместная люлька
- Грузовая корзина
- Элементы для монтажа на свесе рамы

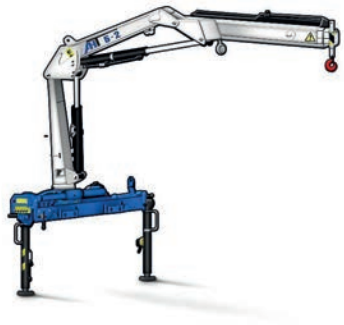

КРАН-МАНИПУЛЯТОР АНТ 5-2

2800 кг макс. грузоподъемность

5,12 тм грузовой момент

6,78 м вылет стрелы

Материал	Конструкционная сталь 09Г2С
Количество выдвижных секций	2 шт.
Грузоподъемность на макс. вылете стрелы	730 кг
Максимальная высота подъема	8 м
Максимальная глубина опускания	5 м
Угол поворота колонны	410°
Место управления	С земли, ДУ
Тип выдвижных опор	Механические
Транспортное положение опор	Вверх
База выдвижных / невыдвижных опор	4230 / 2220 мм
Емкость гидробака (полная / max / min)	48 / 40 / 36 л
Производительность насоса	15 л/мин
Рабочее давление	28,5 МПа
Масса без гидронасоса, рабочей жидкости	980 кг
Монтажная база	800 мм
Габаритные размеры в транспортном положении	2370x712x1700 мм

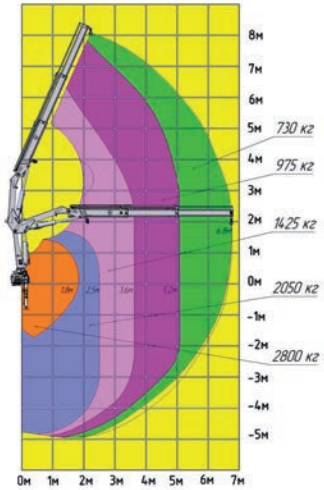

ОПЦИИ

- Дистанционное управление
- Утепление гидравлической обвязки
- Дополнительная гидролиния
- Гидростанция 380В
- Гидронасос
- Элементы для монтажа на свесе рамы
- Пассажирская одноместная люлька
- Пассажирская двухместная люлька
- Грузовая корзина
- Лесной захват
- Грейфер для сыпучих грузов
- Гидравлическая лебедка

КРАН-МАНИПУЛЯТОР АНТ 7.5-2

3000 кг
макс. грузоподъемность

7,5 тм
грузовой момент

6,78 м
вылет стрелы

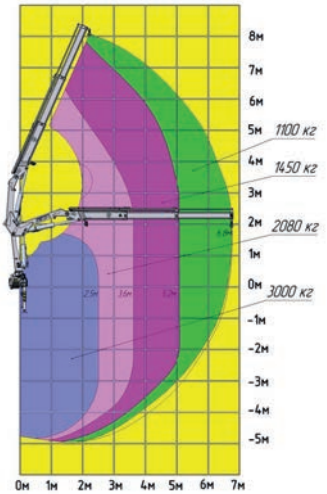

Материал	Конструкционная сталь 09Г2С
Количество выдвижных секций	2 шт.
Грузоподъемность на макс. вылете стрелы	1100 кг
Максимальная высота подъема	8 м
Максимальная глубина опускания	5 м
Угол поворота колонны	410°
Место управления	С земли, ДУ
Тип выдвижных опор	Механические
Транспортное положение опор	Вверх
База выдвижных / невыдвижных опор	4230 / 2220 мм
Емкость гидробака (полная / max / min)	48 / 40 / 36 л
Производительность насоса	25 л/мин
Рабочее давление	28,5 МПа
Масса без гидронасоса, рабочей жидкости	1170 кг
Монтажная база	800 мм
Габаритные размеры в транспортном положении	2370x730x1700 мм

ОПЦИИ

- Дистанционное управление
- Утепление гидравлической обвязки
- Дополнительная гидролиния
- Гидростанция 380В
- Гидронасос
- Пассажирская одноместная люлька
- Пассажирская двухместная люлька
- Грузовая корзина
- Элементы для монтажа на свесе рамы
- Бурильное оборудование
- Лесной захват
- Грейфер для сыпучих грузов
- Грейфер для металлолома
- Гидравлическая лебедка

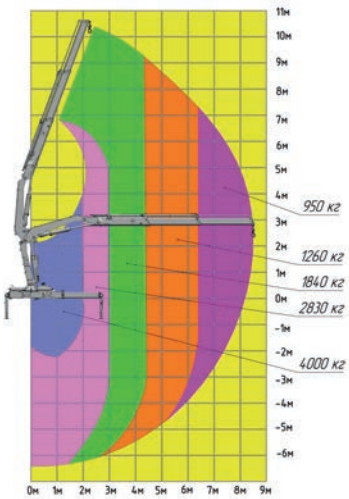

КРАН-МАНИПУЛЯТОР АНТ 8.5-2

4000 кг	8,5 тм	8,25 м
макс. грузоподъемность	грузовой момент	вылет стрелы

Материал	Конструкционная сталь 09Г2С
Количество выдвижных секций	2 шт.
Грузоподъемность на макс. вылете стрелы	950 кг
Максимальная высота подъема	10,15 м
Максимальная глубина опускания	6 м
Угол поворота колонны	410°
Место управления	С земли, ДУ
Тип выдвижных опор	Механические
Транспортное положение опор	Вверх
База выдвижных / невыдвижных опор	4920 / 2290 мм
Емкость гидробака (полная / max / min)	75 / 70 / 63 л
Производительность насоса	25 л/мин
Рабочее давление	28,5 МПа
Монтажная база	980 мм
Масса без гидронасоса, рабочей жидкости	1590 кг
Габаритные размеры в транспортном положении	2460 / 820 / 2240

Короб второй стрелы и секций телескопирования имеют один сварной шов.

ОПЦИИ

- Дистанционное управление
- Тент на кресле оператора
- Дополнительная гидролиния
- Гидростанция 380В
- Гидронасос
- Элементы для монтажа на свесе рамы
- Утепление гидравлической обвязки
- Гидравлическая лебедка
- Пассажирская одноместная люлька
- Пассажирская двухместная люлька
- Грузовая корзина
- Бурильное оборудование
- Лесной захват
- Грейфер для сыпучих грузов
- Экскаваторный ковш

УЗПМ АНТ УРАЛЬСКИЙ ЗАВОД ПОДЪЕМНЫХ МЕХАНИЗМОВ

КРАН-МАНИПУЛЯТОР АНТ 12-2

6050 кг макс. грузоподъемность

12,1 тм грузовой момент

8,4 м вылет стрелы

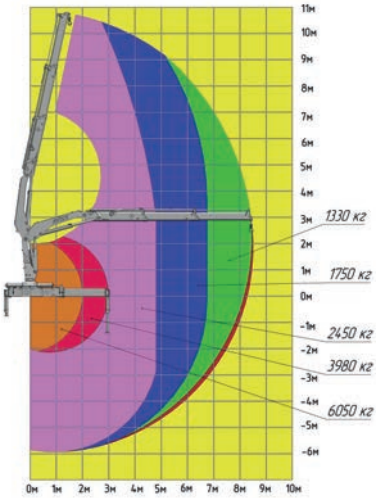

Материал	Конструкционная сталь 09Г2С
Количество выдвижных секций	2 шт.
Грузоподъемность на макс. вылете стрелы	1330 кг
Максимальная высота подъема	10,5 м
Максимальная глубина опускания	6 м
Угол поворота колонны	390°
Место управления	С земли, с колонны, ДУ
Тип выдвижных опор	Механические
Транспортное положение опор	Вниз / вверх (опция)
База выдвижных / невыдвижных опор	5400 / 2290 мм
Емкость гидробака (полная / max / min)	82 / 80 / 77 л
Производительность насоса	32 л/мин
Рабочее давление	28 МПа
Масса без гидронасоса, рабочей жидкости	2100 кг
Монтажная база	1160 мм
Габаритные размеры в транспортном положении	2480x980x2265 мм

ОПЦИИ

- Дистанционное управление
- Управление с кресла на колонне
- Тент на кресло оператора
- Увеличение вылета стрелы
- Дополнительная гидролиния
- Гидростанция 380В
- Гидронасос
- Пассажирская одноместная люлька
- Пассажирская двухместная люлька
- Грузовая корзина
- Элементы для монтажа на свесе рамы
- Бурильное оборудование
- Лесной захват
- Грейфер для сыпучих грузов
- Грейфер для металлолома
- Экскаваторный ковш
- Гидравлическая лебедка
- Гидравлический поворот опор
- Утепление гидравлической обвязки

КРАН-МАНИПУЛЯТОР АНТ 12-4

5700 кг
макс. грузоподъемность

11,5 тм
грузовой момент

12,1 м
вылет стрелы

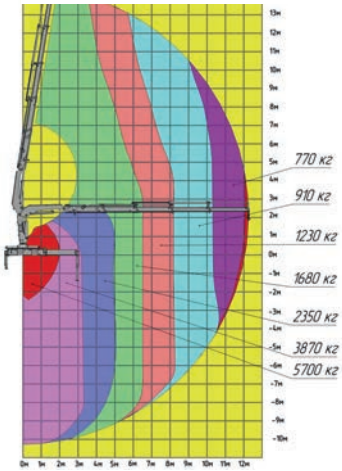

Материал	Конструкционная сталь 09Г2С
Количество выдвижных секций	4 шт.
Грузоподъемность на макс. вылете стрелы	770 кг
Максимальная высота подъема	14,1 м
Максимальная глубина опускания	10 м
Угол поворота колонны	390°
Место управления	С земли, с колонны, ДУ
Тип выдвижных опор	Механические
Транспортное положение опор	Вниз
База выдвижных / невыдвижных опор	5400 / 2290 мм
Емкость гидробака (полная / max / min)	82 / 80 / 77 л
Производительность насоса	32 л/мин
Рабочее давление	28 МПа
Масса без гидронасоса, рабочей жидкости	2300 кг
Размер для монтажа на раме	1100 мм
Габаритные размеры в транспортном положении	2490 x 990 x 2265 мм

ОПЦИИ

- Дистанционное управление
- Управление с кресла на колонне
- Тент на кресло оператора
- Дополнительная гидролиния
- Гидростанция 380В
- Гидронасос
- Пассажирская одноместная люлька
- Пассажирская двухместная люлька
- Грузовая корзина
- Бурильное оборудование
- Лесной захват
- Грейфер для сыпучих грузов
- Грейфер для металлолома
- Экскаваторный ковш
- Гидравлическая лебедка
- Гидравлический поворот опор
- Утепление гидравлической обвязки
- Элементы для монтажа на свесе рамы

УЗПМ АНТ УРАЛЬСКИЙ ЗАВОД ПОДЪЕМНЫХ МЕХАНИЗМОВ

КРАН-МАНИПУЛЯТОР АНТ 14.7-2

6100 кг макс. грузоподъемность

14,3 тм грузовой момент

8 м вылет стрелы

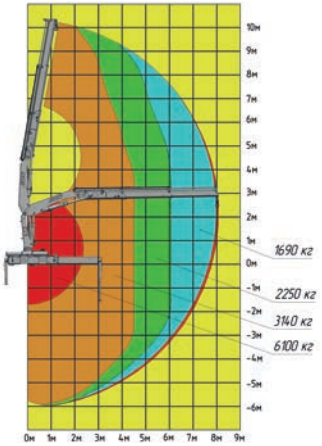

Материал	Высокопрочные стали
Количество выдвижных секций	2 шт.
Грузоподъемность на макс. вылете стрелы	1690 кг
Максимальная высота подъема	9,9 м
Максимальная глубина опускания	6 м
Угол поворота колонны	420°
Место управления	С земли, с сиденья, ДУ
Тип выдвижных опор	Гидравлические
Транспортное положение опор	Вверх
База выдвижных / невыдвижных опор	5600 / 2290 мм
Емкость гидробака (полная / max / min)	82 / 80 / 77 л
Производительность насоса	40-45 л/мин
Рабочее давление	30 МПа
Масса без гидронасоса, рабочей жидкости	2000 кг
Монтажная база	1100 / 1300 мм
Габаритные размеры в транспортном положении	2500x880x2200 мм

ОПЦИИ

- Дистанционное управление
- Управление с кресла на колонне
- Тент на кресло оператора
- Увеличение вылета стрелы
- Дополнительная гидролиния
- Гидростанция 380В
- Гидронасос
- Пассажирская одноместная люлька
- Пассажирская двухместная люлька
- Грузовая корзина
- Элементы для монтажа на свесе рамы
- Бурильное оборудование
- Лесной захват
- Грейфер для сыпучих грузов
- Грейфер для металлолома
- Экскаваторный ковш
- Гидравлическая лебедка
- Гидравлический поворот опор
- Утепление гидравлической обвязки

КРАН-МАНИПУЛЯТОР АНТ 14.7-5

5750 кг
макс. грузоподъемность

13,5 тм
грузовой момент

14,4 м
вылет стрелы

Материал	Высокопрочные стали
Количество выдвижных секций	5 шт.
Грузоподъемность на макс. вылете стрелы	650 кг
Максимальная высота подъема	16,2 м
Максимальная глубина опускания	12,4 м
Угол поворота колонны	420°
Место управления	С земли, с сиденья, ДУ
Тип выдвижных опор	Гидравлические
Транспортное положение опор	Вверх
База выдвижных / невыдвижных опор	5600 / 2290 мм
Емкость гидробака (полная / max / min)	82 / 80 / 77 л
Производительность насоса	40-45 л/мин
Рабочее давление	30 МПа
Масса без гидронасоса, рабочей жидкости	2400 кг
Размер для монтажа на раме	1100 / 1300 мм
Габаритные размеры в транспортном положении	2500 x 965 x 2200 мм

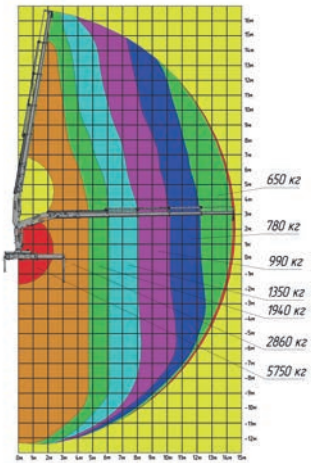

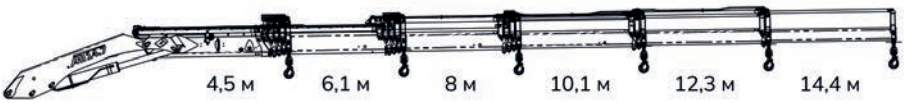

ОПЦИИ

- Дистанционное управление
- Управление с кресла на колонне
- Тент на кресло оператора
- Дополнительная гидролиния
- Гидростанция 380В
- Гидронасос
- Пассажирская одноместная люлька
- Пассажирская двухместная люлька
- Грузовая корзина
- Элементы для монтажа на свесе рамы
- Бурильное оборудование
- Лесной захват
- Грейфер для сыпучих грузов
- Грейфер для металлолома
- Экскаваторный ковш
- Гидравлическая лебедка
- Гидравлический поворот опор
- Утепление гидрообвязки

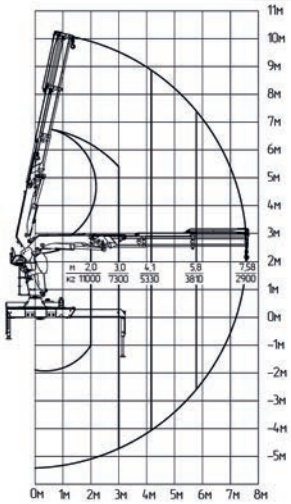

КРАН-МАНИПУЛЯТОР АНТ 22-2

11000 кг
макс. грузоподъемность

22 тм
грузовой момент

7,58 м
вылет стрелы

Материал	• стрелы из высокопрочной стали • основание из конструкционной стали 09Г2С
Количество выдвижных секций	2 шт.
Грузоподъемность на макс. вылете стрелы	2900 кг
Максимальная высота подъема	9,58 м
Максимальная глубина опускания	4,95 м
Угол поворота колонны	410°
Место управления	С земли, с сиденья, ДУ
Тип выдвижных опор	Гидравлические
Транспортное положение опор	Вниз
База выдвижных / невыдвижных опор	5890 / 2290 мм
Емкость гидробака (полная / max / min)	95 / 90 / 85 л
Производительность насоса	50 л/мин
Рабочее давление	25 МПа
Масса без гидронасоса, рабочей жидкости	3000 кг
Размер для монтажа на раме	1650 мм
Габаритные размеры в транспортном положении	2490 x 1480 x 2500 мм

ОПЦИИ

- Дистанционное управление
- Увеличение вылета стрелы
- Кабина оператора
- Тент на кресло оператора
- Дополнительная гидролиния
- Гидростанция 380В
- Гидронасос
- Пассажирская одноместная люлька
- Пассажирская двухместная люлька
- Грузовая корзина
- Бурильное оборудование
- Лесной захват
- Грейфер для сыпучих грузов
- Грейфер для металлолома
- Экскаваторный ковш
- Гидравлическая лебедка
- Гидравлический поворот опор
- Утепление гидравлической обвязки
- Дополнительные опоры на Урал, Камаз

КРАН-МАНИПУЛЯТОР АНТ 22-4

10000 кг
макс. грузоподъемность

21 тм
грузовой момент

11,7 м
вылет стрелы

Материал	• стрелы из высокопрочной стали • основание из конструкционной стали 09Г2С
Количество выдвижных секций	4 шт.
Грузоподъемность на макс. вылете стрелы	1630 кг
Максимальная высота подъема	13,63 м
Максимальная глубина опускания	9,6 м
Угол поворота колонны	410°
Место управления	С земли, с сиденья, ДУ
Тип выдвижных опор	Гидравлические
Транспортное положение опор	Вниз
База выдвижных / невыдвижных опор	5890 / 2290 мм
Емкость гидробака (полная / max / min)	95 / 90 / 85 л
Производительность насоса	50 л/мин
Рабочее давление	25 МПа
Масса без гидронасоса, рабочей жидкости	3350 кг
Размер для монтажа на раме	1650 мм
Габаритные размеры в транспортном положении	2490 x 1480 x 2500 мм

Усовершенствованный механизм поворота позволяет исключить нагрузку на уплотнения поршня, что увеличивает их долговечность.

Фиксаторы осей съемные.

Верхний пост управления с боковой защитой, сиденье с откидной спинкой, защитой от осадков и УФ-излучения, система безопасности с электронным управлением.

ОПЦИИ

- Дистанционное управление
- Тент на кресло оператора
- Кабина оператора
- Дополнительная гидролиния
- Гидростанция 380В
- Гидронасос
- Пассажирская одноместная люлька
- Пассажирская двухместная люлька
- Грузовая корзина
- Бурильное оборудование
- Лесной захват
- Грейфер для сыпучих грузов
- Грейфер для металлолома
- Экскаваторный ковш
- Гидравлическая лебедка
- Гидравлический поворот опор
- Утепление гидравлической обвязки
- Дополнительные опоры на Урал, Камаз

КРАН-МАНИПУЛЯТОР АНТ 27-1

9000* кг
макс. грузоподъемность

27 тм
грузовой момент

8,53 м
вылет стрелы

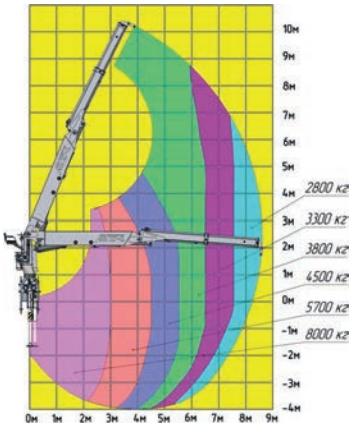

** Максимальная г/п 9 т. достигается при установке на автомобильное шасси г/п не менее 20 т., либо на шасси санного типа или стационаром.*

Материал	Конструкционная сталь 09Г2С	
Количество выдвижных секций	1 шт.	
Грузовой момент	24 тм	27* тм
Максимальная грузоподъемность	8000 кг	9000* кг
Грузоподъемность на макс. вылете стрелы	2800 кг	3300* кг
Максимальная высота подъема	9,5 м	
Максимальная глубина опускания	2,2 м	
Угол поворота колонны	390°	
Место управления	С сиденья, ДУ	
Тип выдвижных опор	Гидравлические	
Транспортное положение опор	Вниз	
База выдвижных / невыдвижных опор	4500 / 2400 мм	
Емкость гидробака (полная / max / min)	200 / 180 / 150 л	
Производительность насоса	60 л/мин	
Рабочее давление	24,5 МПа	
Масса без гидронасоса, рабочей жидкости	3900 кг	
Размер для монтажа на раме	870 мм	
Габаритные размеры в транспортном положении	4834 x 2400 x 2630 мм	

ОПЦИИ

- Дистанционное управление
- Тент на кресло оператора
- Кабина оператора
- Дополнительная гидролиния
- Гидростанция 380В
- Гидронасос
- Утепление гидравлической обвязки
- Бурильное оборудование
- Лесной захват
- Грейфер для сыпучих грузов
- Грейфер для металлолома
- Экскаваторный ковш
- Гидравлическая лебедка
- Дополнительные опоры на Урал, Камаз

ТРОСОВЫЕ КМУ АНТ

ТРОСОВЫЙ КМУ АНТ 15-5ТЛ

7050 кг
макс. грузоподъемность

15 тм
грузовой момент

19 м
вылет стрелы

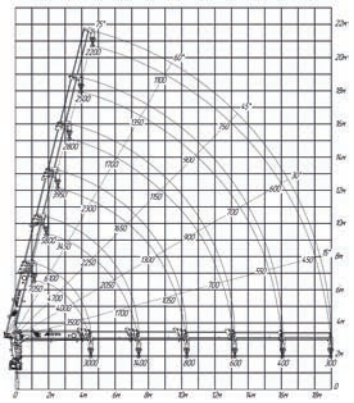

Материал	Высокопрочные стали
Количество выдвижных секций	5 шт.
Грузоподъемность на макс. вылете стрелы	300 кг
Максимальная высота подъема	19,5 м
Угол поворота колонны	420°
Место управления	С сиденья
Тип выдвижных опор	Гидравлические
Транспортное положение опор	Вверх
База выдвижных опор	5630 мм
Емкость гидробака (полная / max / min)	127 / 120 / 103 л
Производительность насоса	60 л/мин
Рабочее давление	24 МПа
Масса без гидронасоса, рабочей жидкости	3000 кг
Размер для монтажа на раме	1200 мм
Габаритные размеры в транспортном положении	5300x2495x2500 мм

Стрелы и основание изготовлены из высокопрочных сталей, что значительно повышает прочность конструкции, улучшает ее грузоподъемные характеристики и уменьшает массу установки.

ОПЦИИ

- Тент на кресло оператора
- Кабина оператора
- Гидростанция 380В
- Гидронасос
- Пассажирская одноместная люлька
- Пассажирская двухместная люлька
- Грузовая корзина
- Дополнительные опоры на Урал, Камаз

ТРОСОВЫЙ КМУ АНТ 20-5ТЛ

7200 кг
макс. грузоподъемность

18 тм
грузовой момент

20,3 м
вылет стрелы

Материал	Высокопрочные стали
Количество выдвижных секций	5 шт.
Грузовой момент	18 тм
Грузоподъемность на макс. вылете стрелы	350 кг
Минимальный рабочий вылет стрелы	2 м
Угол поворота колонны	360° (непрерывно)
Угол подъема стрелы	От -17° до +75°
Скорость вращения	2 об/мин
Максимальная высота подъема	23 м
Транспортное положение опор	Вверх
Место управления	С сиденья
База выдвижных опор	5820 мм
Емкость гидробака	180 л
Расход рабочей жидкости	60 л/мин
Рабочее давление	24 МПа
Масса без гидронасоса, рабочей жидкости	3670 / 4200 кг
Размер для монтажа на раме	1200 мм
Лебедка	С гидравлическим приводом диаметр – 10 мм, длина – 120 м
Габаритные размеры в транспортном положении	5800 x 2385 x 2670 мм

Стрелы и основание изготовлены из высокопрочных сталей, что значительно повышает прочность конструкции, улучшает ее грузоподъемные характеристики и уменьшает массу установки.

Стрела может опускаться ниже уровня горизонта на 17°, что упрощает ее обслуживание, так как для осмотра не требуется лестница. Также облегчается монтаж люльки и обеспечивается комфортный доступ к ней с земли.

ОПЦИИ

- Тент на кресло оператора
- Кабина оператора
- Гидростанция 380В
- Гидронасос
- Гидравлический поворот опор
- Бурильное оборудование
- Пассажирская двухместная люлька
- Грузовая корзина
- Дополнительные опоры на Урал, Камаз

УЗПМ АНТ УРАЛЬСКИЙ ЗАВОД ПОДЪЕМНЫХ МЕХАНИЗМОВ

ТРОСОВЫЙ КМУ АНТ 21-5ТЛ

8000 кг
макс. грузоподъемность

20 тм
грузовой момент

20 м
вылет стрелы

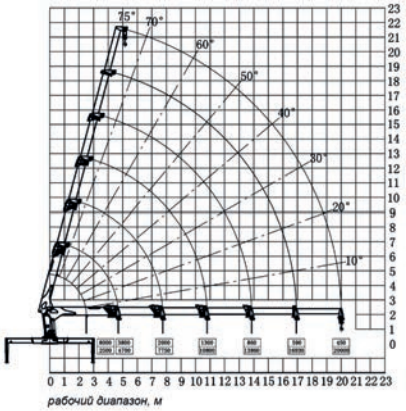

Материал	Высокопрочные стали
Количество выдвижных секций	5 шт.
Грузовой момент	20 тм
Грузоподъемность на макс. вылете стрелы	450 кг
Минимальный рабочий вылет стрелы	2,5 м
Угол поворота колонны	360° (непрерывно)
Максимальная высота подъема	20,5 м
Место управления	С сиденья
Размах аутригеров	2475-6070 мм
Расход рабочей жидкости	63 л/мин
Рабочее давление	23 МПа
Масса	4650 кг
Размер для монтажа на раме	1100 мм

Стрелы и основание изготовлены из высокопрочных сталей, что значительно повышает прочность конструкции, улучшает ее грузоподъемные характеристики и уменьшает массу установки.

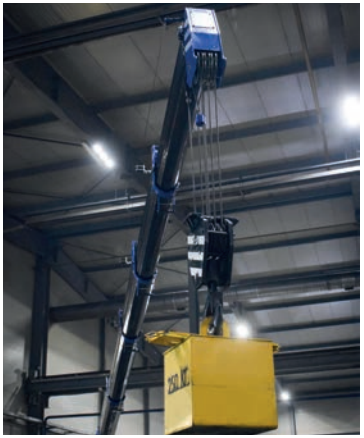

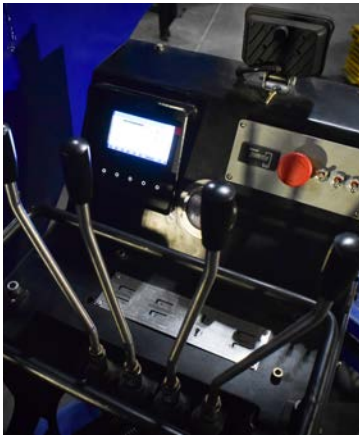

ОПЦИИ

- Бурильное оборудование
- Пассажирская двухместная люлька
- Грузовая корзина
- Дополнительные опоры на Урал, Камаз
- Тент на кресло оператора
- Кабина оператора
- Гидростанция 380В
- Гидронасос
- Гидравлический поворот опор

ТРОСОВЫЙ КМУ АНТ 25-4ТЛ

10000 кг
макс. грузоподъемность

25 тм
грузовой момент

17,1 м
вылет стрелы

Материал	Высокопрочные стали
Количество выдвижных секций	4 шт.
Грузовой момент	25 тм
Грузоподъемность на макс. вылете стрелы	1100 кг
Минимальный рабочий вылет стрелы	2,5 м
Угол поворота колонны	360° (непрерывно)
Максимальная высота подъема	17,9 м
Место управления	С сиденья
Размах аутригеров	2350-5950 мм
Расход рабочей жидкости	80 л/мин
Рабочее давление	20 МПа
Масса	5600 кг
Размер для монтажа на раме	1200 мм

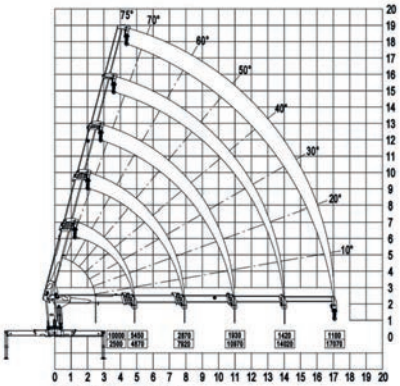

Стрелы и основание изготовлены из высокопрочных сталей, что значительно повышает прочность конструкции, улучшает ее грузоподъемные характеристики и уменьшает массу установки.

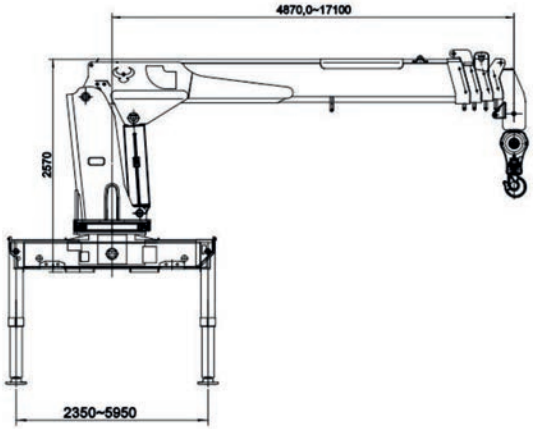

ОПЦИИ

- Бурильное оборудование
- Пассажирская двухместная люлька
- Грузовая корзина
- Дополнительные опоры на Урал, Камаз
- Тент на кресло оператора
- Кабина оператора
- Гидростанция 380В
- Гидронасос
- Гидравлический поворот опор

ТРОСОВЫЙ КМУ АНТ 30-4ТЛ

12000 кг
макс. грузоподъемность

30 тм
грузовой момент

18,8 м
вылет стрелы

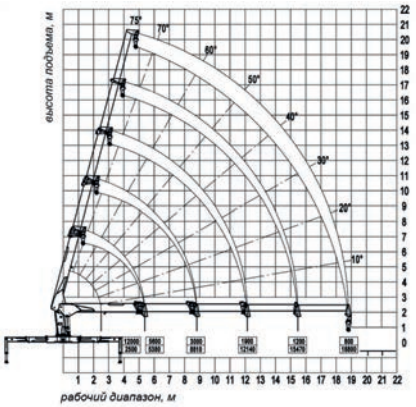

Материал	Высокопрочные стали
Количество выдвижных секций	4 шт.
Грузовой момент	30 тм
Грузоподъемность на макс. вылете стрелы	800 кг
Минимальный рабочий вылет стрелы	2,5 м
Угол поворота колонны	360° (непрерывно)
Максимальная высота подъема	19,5 м
Место управления	С сиденья
Размах аутригеров	2284-7500 мм
Расход рабочей жидкости	80 л/мин
Рабочее давление	23 МПа
Масса	5900 кг
Размер для монтажа на раме	1200 мм

Стрелы и основание изготовлены из высокопрочных сталей, что значительно повышает прочность конструкции, улучшает ее грузоподъемные характеристики и уменьшает массу установки.

ОПЦИИ

- Бурильное оборудование
- Пассажирская двухместная люлька
- Грузовая корзина
- Дополнительные опоры на Урал, Камаз
- Тент на кресло оператора
- Кабина оператора
- Гидростанция 380В
- Гидронасос
- Гидравлический поворот опор

ТРОСОВЫЙ КМУ АНТ 35-4ТЛ

14000 кг
макс. грузоподъемность

35 тм
грузовой момент

19,5 м
вылет стрелы

Материал	Высокопрочные стали
Количество выдвижных секций	4 шт.
Грузовой момент	35 тм
Грузоподъемность на макс. вылете стрелы	900 кг
Минимальный рабочий вылет стрелы	2,5 м
Угол поворота колонны	360° (непрерывно)
Максимальная высота подъема	20 м
Место управления	С сиденья
Размах аутригеров	2300-8000 мм
Расход рабочей жидкости	80 л/мин
Рабочее давление	23 МПа
Масса	6600 кг
Размер для монтажа на раме	1350 мм

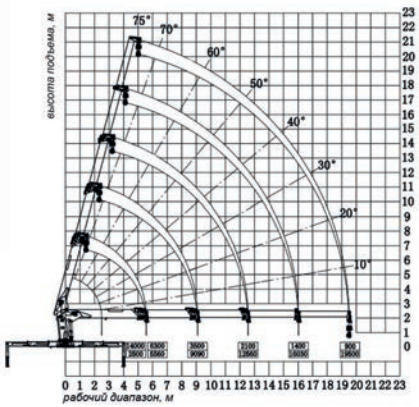

Стрелы и основание изготовлены из высокопрочных сталей, что значительно повышает прочность конструкции, улучшает ее грузоподъемные характеристики и уменьшает массу установки.

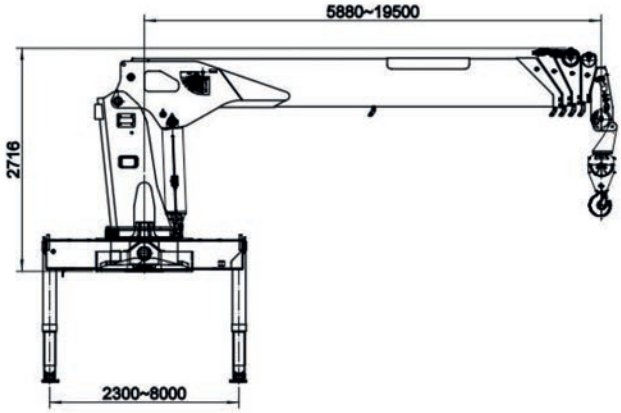

ОПЦИИ

- Бурильное оборудование
- Пассажирская двухместная люлька
- Грузовая корзина
- Дополнительные опоры на Урал, Камаз
- Тент на кресло оператора
- Кабина оператора
- Гидростанция 380В
- Гидронасос
- Гидравлический поворот опор

ТРОСОВЫЙ КМУ АНТ 40-4ТЛ

16000 кг
макс. грузоподъемность

40 тм
грузовой момент

21,5 м
вылет стрелы

Материал	Высокопрочные стали
Количество выдвижных секций	4 шт.
Грузовой момент	30 тм
Грузоподъемность на макс. вылете стрелы	800 кг
Минимальный рабочий вылет стрелы	2,5 м
Угол поворота колонны	360° (непрерывно)
Максимальная высота подъема	19,5 м
Место управления	С сиденья
Размах аутригеров	2284-7500 мм
Расход рабочей жидкости	80 л/мин
Рабочее давление	23 МПа
Масса	5900 кг
Размер для монтажа на раме	1200 мм

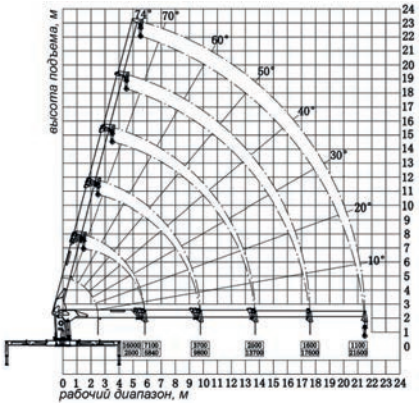

Стрелы и основание изготовлены из высокопрочных сталей, что значительно повышает прочность конструкции, улучшает ее грузоподъемные характеристики и уменьшает массу установки.

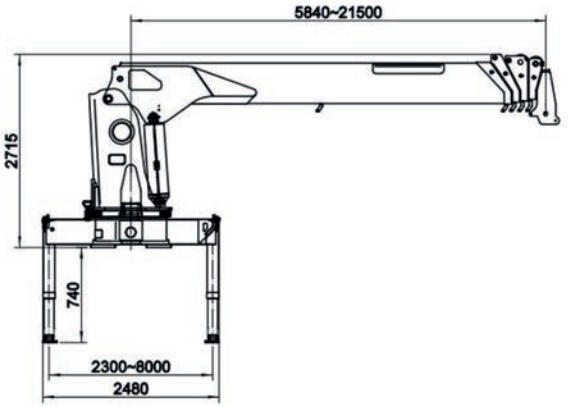

ОПЦИИ

- Бурильное оборудование
- Пассажирская двухместная люлька
- Грузовая корзина
- Дополнительные опоры на Урал, Камаз
- Тент на кресло оператора
- Кабина оператора
- Гидростанция 380В
- Гидронасос
- Гидравлический поворот опор

ГИДРОМАНИПУЛЯТОРЫ АНТ ДЛЯ ЛОМА И ЛЕСА

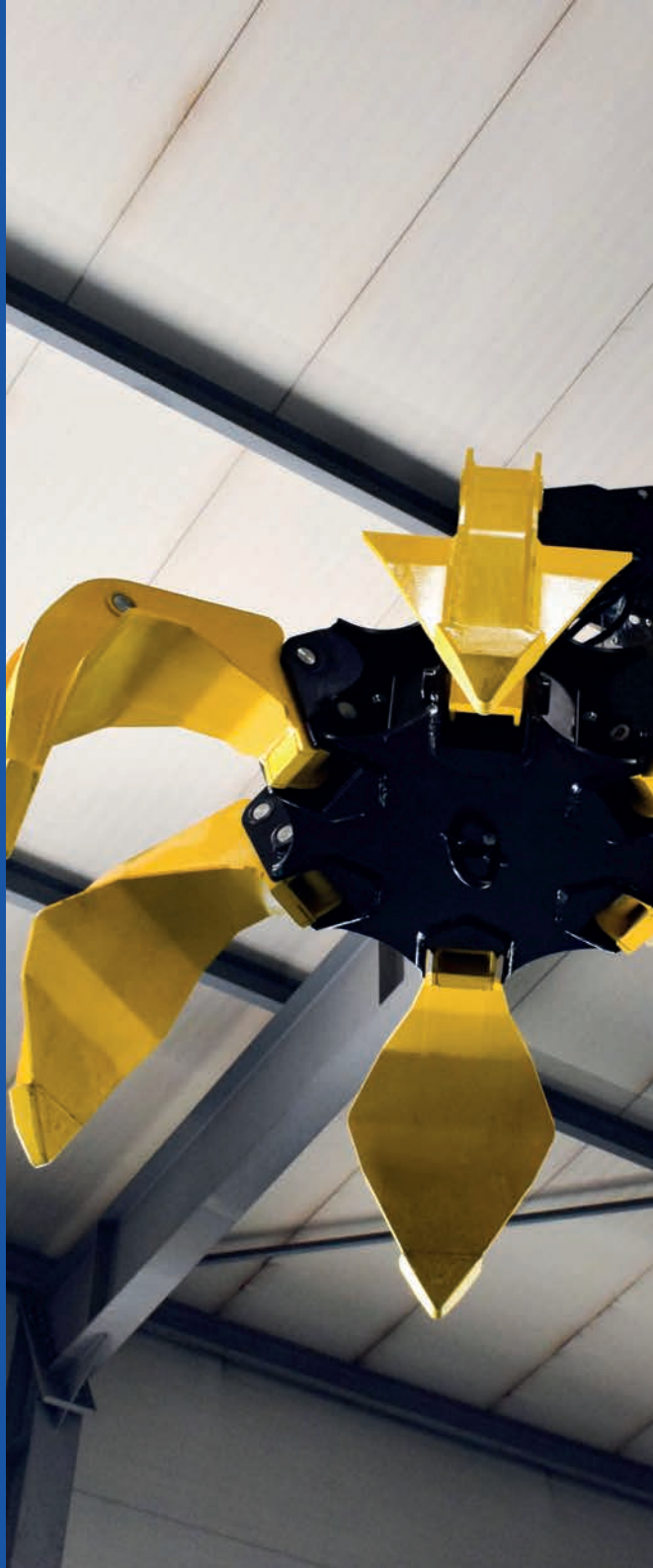

ГИДРОМАНИПУЛЯТОР ДЛЯ ЛОМА АНТ 10ММ

3100 кг
макс. грузоподъемность

10 тм
грузовой момент

7,4 м
вылет стрелы

Материал	Высокопрочные стали
Минимальный вылет стрелы	3 м
Максимальный вылет стрелы	7,4 м
Грузоподъемность на макс. вылете стрелы	1350 кг
Максимальная высота подъема	9,6 м
Угол поворота колонны	425°
Угол поворота вала ротатора	Бесконечно
База выдвижных / невыдвижных опор	3760 / 2470 мм
Место управления	С сиденья
Расход рабочей жидкости	60 л/мин
Рабочее давление	24 МПа
Масса (без грейфера с ротатором)	1830 кг
Момент поворота в горизонтальной плоскости	24 кНм (2448 kgf.m)
Объем маслобака	200 л
Размер для монтажа на раме	656 мм
Габаритные размеры в транспортном положении	5300x2470x2565 мм

Стрелы, основание и грейфер изготовлены из высокопрочных сталей, что значительно повышает прочность конструкции, улучшает ее грузоподъемные характеристики и уменьшает массу установки.

ОПЦИИ

- Тент на кресло оператора
- Гидростанция 380В
- Гидронасос

ГРЕЙФЕР ДЛЯ ПОГРУЗКИ ЛОМА

Материал	Высокопрочные стали
Объем захвата	0,25 м²
Максимальная грузоподъемность	2000 кг
Масса	390 кг
Количество лепестков	6 шт.
Тип привода механизмов	Гидравлический
Габариты при сомкнутых лепестках	ширина – не более 1050 мм высота – не более 850 мм
Габариты при разомкнутых лепестках	ширина – не более 1620 мм высота – не более 720 мм

ГИДРОМАНИПУЛЯТОР ДЛЯ ЛЕСА АНТ 10ЛМ

3100 кг макс. грузоподъемность

10 тм грузовой момент

7,4 м вылет стрелы

Усиленная металлоконструкция опорно-поворотного устройства.

Стрелы, основание и лесной захват изготовлены из высокопрочных сталей.

Наличие сапуна в основании платформы в целях предотвращения образования разрежения в полостях основания. Такое решение позволит увеличивает ресурс ОПУ и обеспечивает максимально долгий срок его эксплуатации.

Длинные РВД, идущие от телескопа к ротатору, разделены, чтобы избежать их перетирания и облегчить замену.

Материал	Высокопрочные стали
Минимальный вылет стрелы	3 м
Максимальный вылет стрелы	7,4 м
Грузоподъемность на макс. вылете стрелы	1350 кг
Максимальная высота подъема	9,6 м
Угол поворота колонны	425°
Угол поворота вала ротатора	Бесконечно
База выдвижных / невыдвижных опор	3765 / 2470 мм
Место управления	С сиденья
Расход рабочей жидкости	60 л/мин
Рабочее давление	24 МПа
Масса (без захвата с ротатором)	1830 кг
Момент поворота в горизонтальной плоскости	24 кНм (2448 kgf.m)
Объем маслобака	200 л
Размер для монтажа на раме	656 мм
Габаритные размеры в транспортном положении	5300x2470x2565 мм

ЛЕСНОЙ ЗАХВАТ УЗПМ

Материал	Высокопрочные стали
Тип привода механизмов	Гидравлический
Площадь поперечного сечения	0,35 м²
Масса с рабочей жидкостью в гидроцилиндре	245 кг

ОПЦИИ

- Тент на кресло оператора
- Гидростанция 380В
- Гидронасос

УЗПМ АНТ
УРАЛЬСКИЙ ЗАВОД
ПОДЪЕМНЫХ МЕХАНИЗМОВ

456300, Челябинская обл., г. Миасс,
Динамовское шоссе, 4А

Email: info@uzpm.pro

Развернутые профессиональные консультации по номеру

8 800 511 47 67

KMU-ANT.RU